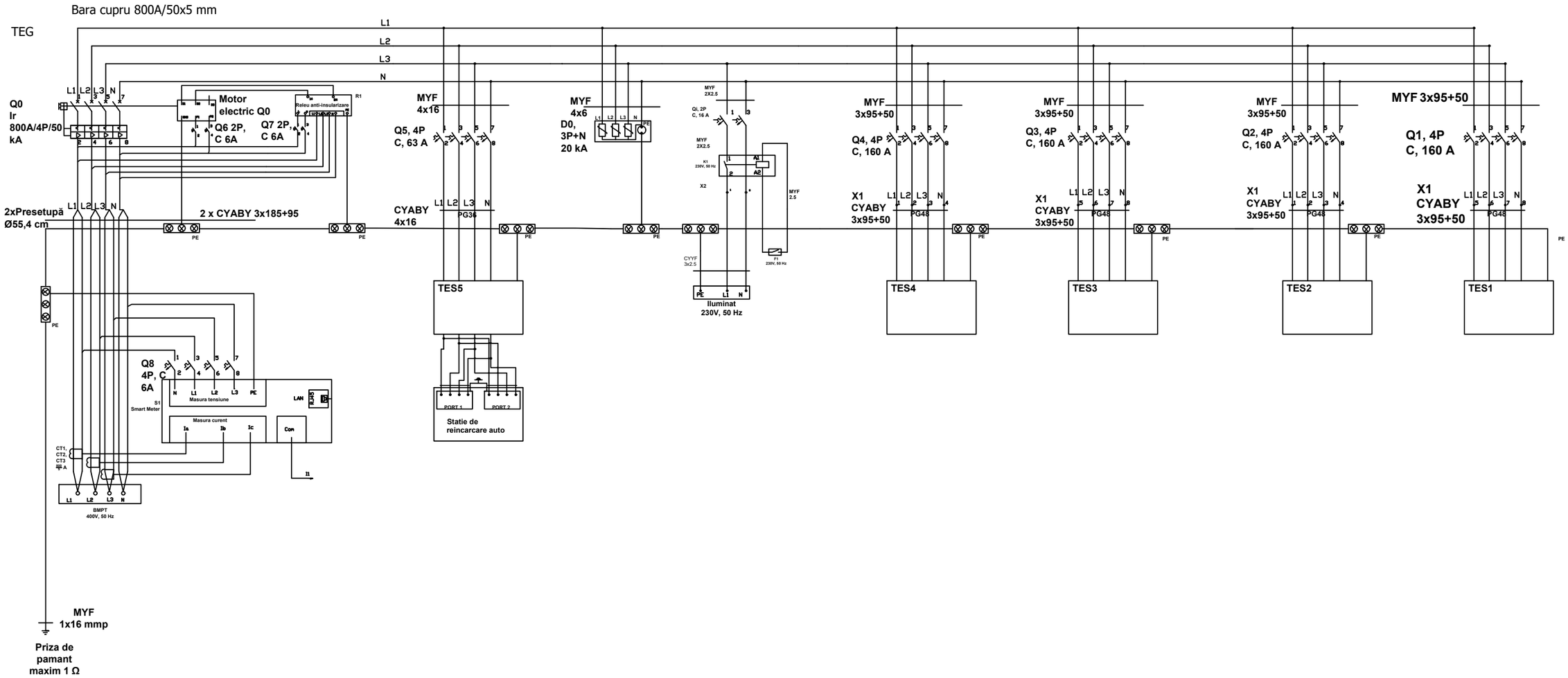

Proiectant general	S.C. C&C GRUP S.R.L	Adresa: str. Decebal, Nr. 3, comuna Afumați, județ Ilfov, C.U.I 14843268
Beneficiar	U.A.T. Grădinile	Adresa: Grădinile, jud. Olt, str. Neda Marinescu, nr. 42
Titlu lucrare	CONSTRUIRE CENTRALĂ FOTOVOLTAICĂ (PROSUMATOR) GRADINILE DOTATA CU STATIE DE REINCARCARE PENTRU MASINI ELECTRICE	com. Grădinile, jud. Olt, nr. cad. 52485
Proiectant de specialiate	SC E- MOTION ELECTRIC SRL	STR. BUCEGI NR. 12 B, SECTOR 1, BUCUREȘTI, C.U.I 29817933, J40/16636/2020, E-MAIL: OFFICE@E-MOTIONELECTRIC.RO
Titlu Plansei:	Schema monofilară TEG	Contract: ..... / Lucrarea: AAS-.....
		Scara: - / Data: 06.2025 / Faza: DTAC/ PTH
Proiectat	ing. Adrian DIMA	Dreptul de autor si proprietatea intelectuala apartin AAS srl. Utilizarea acestui document in alte scopuri decat cel pentru care a fost intocmit necesita acordul scris al SC AAS srl. / Nr. desen : E-01
Verificat	ing. Teodor-Ioan DIACONU	
Sef proiect	ing. Teodor-Ioan DIACONU	Cod document: AAS-.....